# Ficha Técnica

## Tapa para curva de 90° BKRS FS

## Referencia: 6049372

Tapa para una curva de 90° con tornillos giratorios previamente montados.
La tapa puede utilizarse para las piezas preformadas en todas las alturas de ala de las bandejas.

| | |
|---|---|
| St | Acero |
| FS | galvanizado en banda |

### Datos maestros

| | |
|---|---|
| Referencia | 6049372 |
| Tipo | DFB90 BKR 100 FS |
| Denominación 1 | Tapa curva 90° |
| Denominación 2 | transitable |
| Fabricante | OBO |
| Dimensión | B100mm |
| Material | Acero |
| Superficie | Galvanizado en banda |
| Norma superficies | DIN EN 10346 |
| Unidad VK más pequeña | 1 |
| Cantidad | Pieza |
| Peso | 34 kg |
| Unidad de peso | kg/100 u |

# Ficha Técnica

## Tapa para curva de 90° BKRS FS

## Referencia: 6049372

### Dimensiones

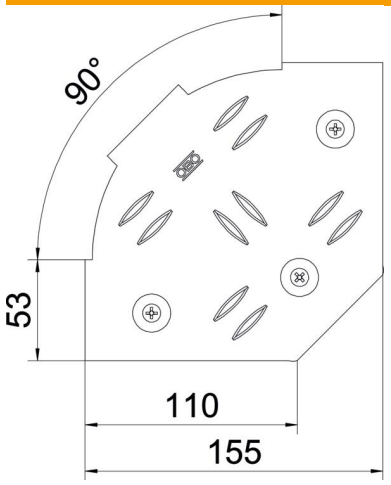


| | |
|---|---|
| Longitud | 155 mm |
| Ancho | 155 mm |
| Altura | 17 mm |
| Espesor de chapa | 2 mm |
| Medida B | 100 mm |

### Datos técnicos

| | |
|---|---|
| Pliegue (ángulo) | 90° |
| Número de cierres giratorios | 3 St. |
| Tipo de fijación | Pasador giratorio |
| Mantenimiento de función | no |
| Apropiado para bandeja de rejilla | no |
| Apropiado para bandeja de escalera | no |
| Apropiado para bandeja portacables | sí |
| Cambio de dirección | Horizontal |
| Acero inoxidable, barnizado | no |
| Extremo de la bisagra | no |